III Funny WOM 2002/3 2012-04-15 UKJ Rys B-29,8

Competitors: 13

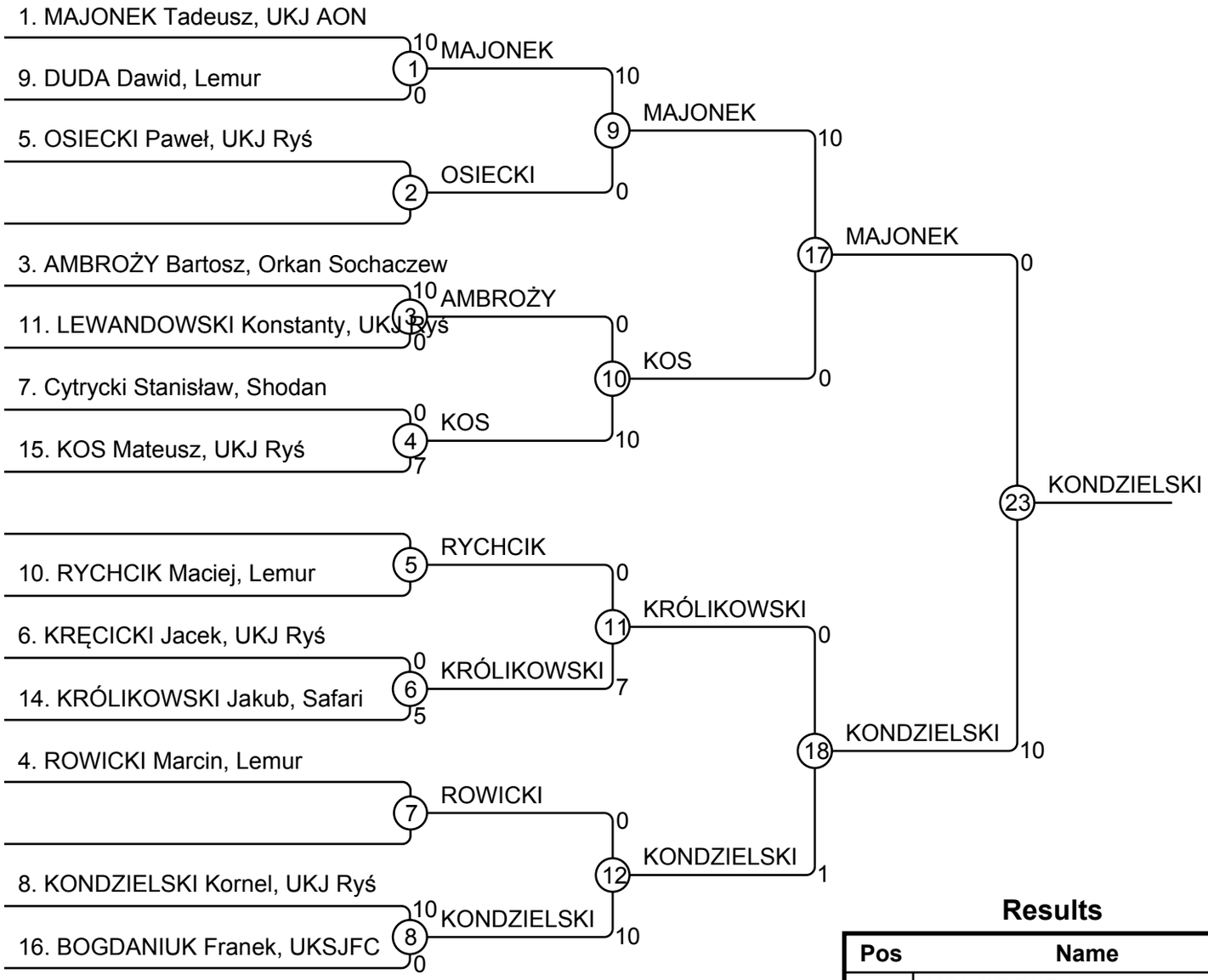

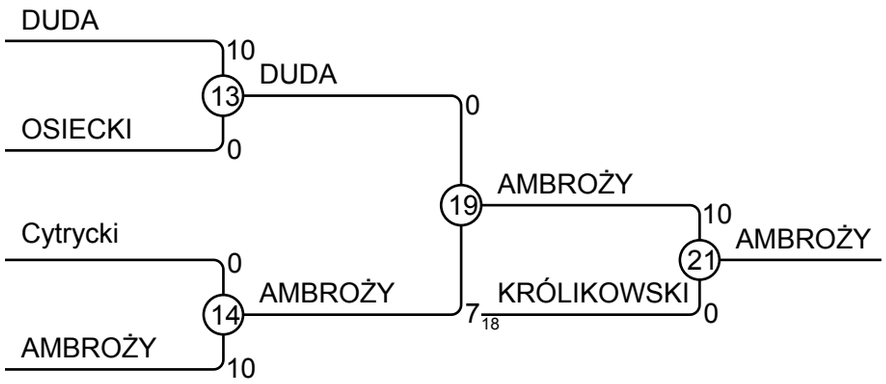

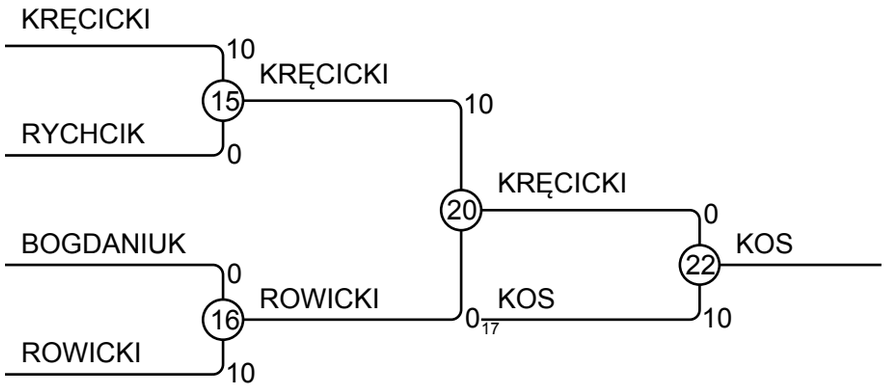

Results

Pos	Name
1	KONDZIELSKI Kornel, UKJ Ryś
2	MAJONEK Tadeusz, UKJ AON
3	AMBROŻY Bartosz, Orkan Sochacze
3	KOS Mateusz, UKJ Ryś
5	KRÓLIKOWSKI Jakub, Safari
5	KRĘCICKI Jacek, UKJ Ryś
7	DUDA Dawid, Lemur
7	ROWICKI Marcin, Lemur